A 261 209 696

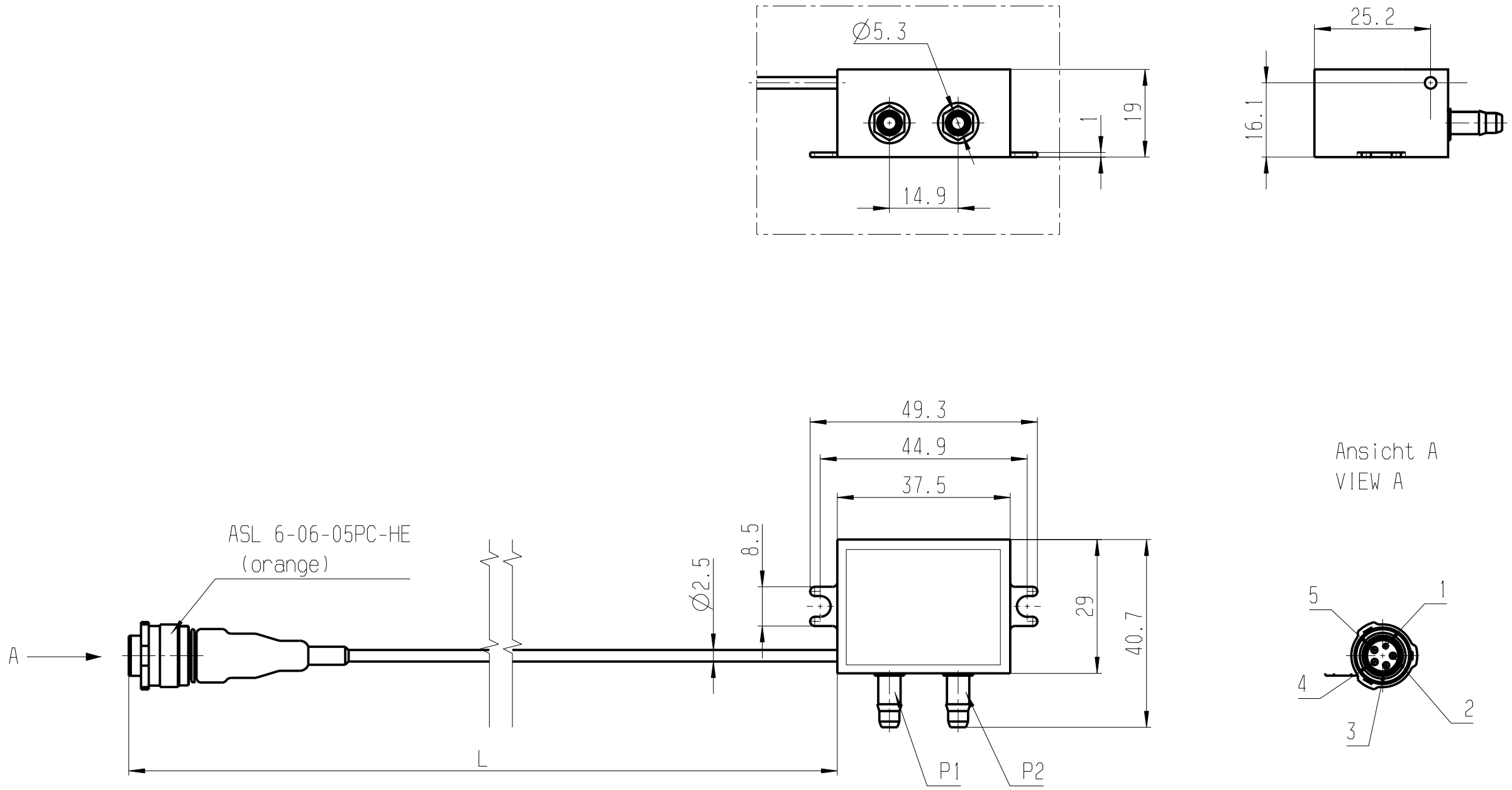

B 261 209 696	150 ... 1000mm	0 ... 0,1 bar (rel)
Bestell - Nummer ORDER NUMBER	Länge L (mm) LENGTH L (mm)	Druckbereich PRESSURE RANGE

Nr NO	Aenderung CHANGE	gez. DWN.	gueltig VALID	gepr CHK.
-	-	-	-	-
-	-	-	-	-
-	-	-	-	-
-	-	-	-	-
-	-	-	-	-
-	-	-	-	-
-	-	-	-	-
-	-	-	-	-

Dokumentenart/ DOCUMENT TYPE AGZ

Nicht tol. Masse
NON TOLERANCED DIMENSIONS
± - mm, ± - °

ISO E

Massstab SCALE 1:1 - Gewicht WEIGHT ~28g

Angebots-zeichnung — OFFER DRAWING

Gr.St. VOLUME		Datum/DATE	Name/NAME
-	gez/DWN	20.02.2007	Cr
	gep/CHK	-	-
	ges/APP	-	-

Original: BEG/MSD

DIN A3 CAT

BOSCH

Benennung/ TITLE
Differenzdrucksens. 0,1bar
diff. press. sens. 0,1bar

Nr./ NO. A 261 209 696 — de/en — Blatt SHEET 1 - BI/SH

Ers.f./REPLACES - Ers.d./REPLAC.BY -

©THIS DRAWING IS THE EXCLUSIVE PROPERTY OF ROBERT BOSCH GMBH. WITHOUT THEIR CONSENT IT MAY NOT BE REPRODUCED OR GIVEN TO THIRD PARTIES.

©Alle Rechte bei Robert Bosch GmbH, auch fuer den Fall von Schutzrechtsanmeldungen. Jede Verfuegungsbefugnis, wie Kopier- und Weitergaberecht, bei uns.

Weit. fremdspr: Angebotszeichnungen
FURTHER FOREIGN LANGUAGE OFFER DWGS

OBSERVE INSTRUCTIONS FOR FILLING OUT N12A D11/1

Ausfuellanleitung N12A D11/1 beachten!