A 261 209 701

©THIS DRAWING IS THE EXCLUSIVE PROPERTY OF ROBERT BOSCH GMBH. WITHOUT THEIR CONSENT IT MAY NOT BE REPRODUCED OR GIVEN TO THIRD PARTIES.

©Alle Rechte bei Robert Bosch GmbH, auch fuer den Fall von Schutzrechtsanmeldungen. Jede Verfuegungsbefugnis, wie Kopier- und Weitergaberecht, bei uns.

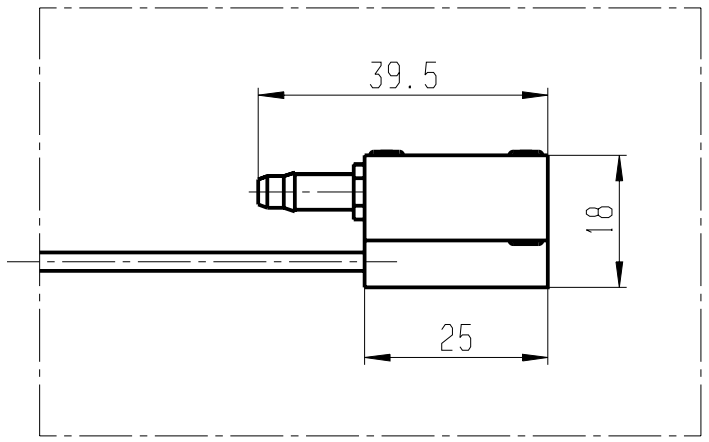


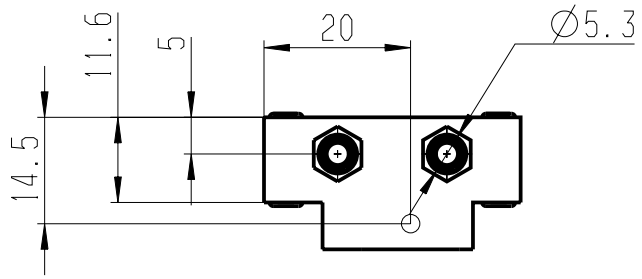


Auxiliary view A
Scale: 1:1

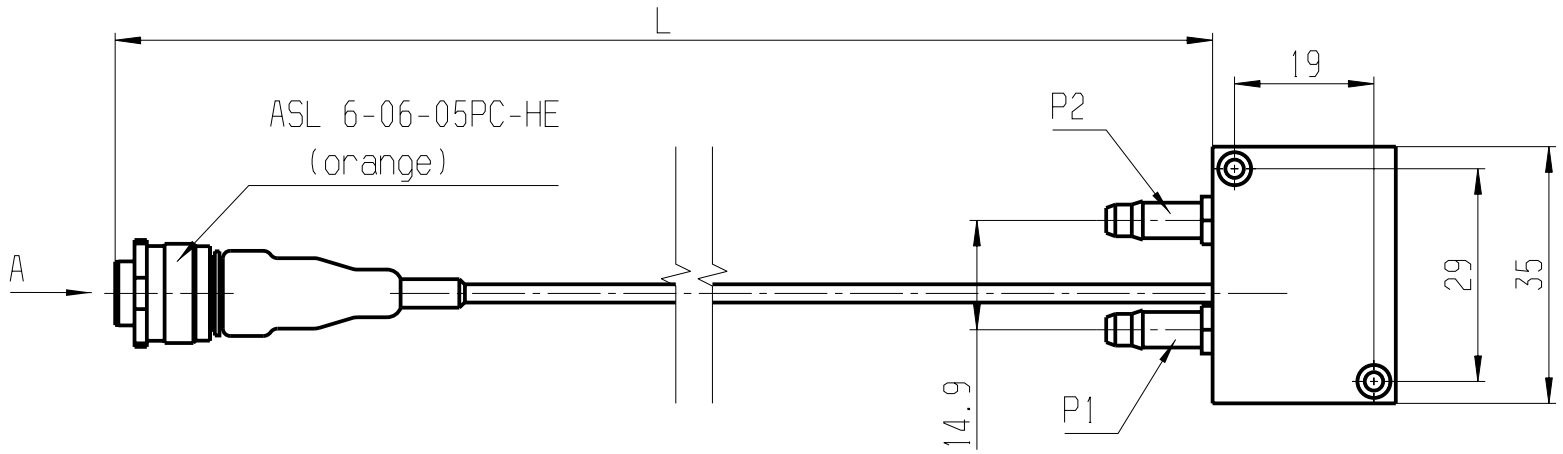


Ansicht A
VIEW A

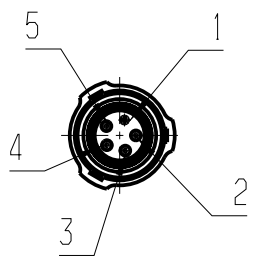


1: Us (4,8 ... 15V)
2: GND
3: SIG
4: free
5: free

| Bestell - Nummer ORDER NUMBER | Länge L (mm) LENGTH L (mm) | Druckbereich PRESSURE RANGE |
|---|---|---|
| - | - | - |
| B 261 209 701 | 150 ... 1000mm | 0 ... 0,1 bar (rel) |

| Nr NO | Aenderung CHANGE | gez. DWN. | gueltig VALID | gepr CHK. |
|---|---|---|---|---|
| - | - | - | - | - |
| - | - | - | - | - |
| - | - | - | - | - |
| - | - | - | - | - |
| - | - | - | - | - |
| - | - | - | - | - |
| - | - | - | - | - |
| - | - | - | - | - |

-
-
Dokumentenart/ DOCUMENT TYPE AGZ
-

Nicht tol. Masse
NON TOLERANCED DIMENSIONS
± - mm, ± - °

ISO E

Massstab SCALE 1:1 -

Gewicht WEIGHT ~28g

Angebots-zeichnung
OFFER DRAWING

| Gr.St. VOLUME | | Datum/DATE | Name/NAME |
|---|---|---|---|
| - | gez/DWN | 20.02.2007 | Cr |
| | gep/CHK | - | - |
| | ges/APP | - | - |

Original: BEG/MSD

DIN A3

CAT

BOSCH

Benennung/ TITLE
Differenzdrucksens. 0,1bar
diff. press. sens. 0,1bar

Nr./ NO. A 261 209 701

de/en

Blatt SHEET 1 - BI/SH -

Ers.f./REPLACES - -

Ers.d./REPLAC.BY - -

Weit. fremdspr. Angebotszeichnungen
FURTHER FOREIGN LANGUAGE OFFER DWGS
- - - - - - - -

OBSERVE INSTRUCTIONS FOR FILLING OUT N12A D11/1