F 01T A23 303

Einbauvorschlag M 2:1
install.dimensions

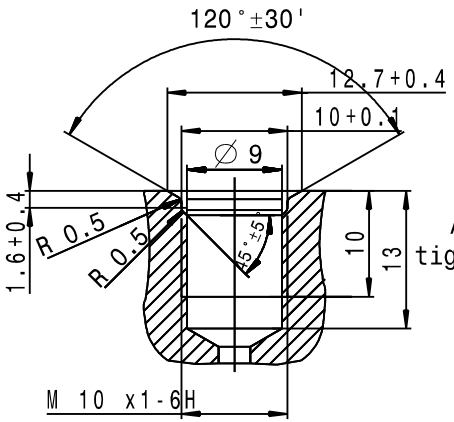

Anzugsmoment 15Nm
tightening torque 15Nm

Ansicht A
view
M 2:1

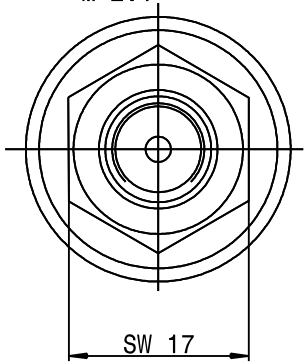

Ansicht B
view

1 : -
2 : GND
3 : signal x
4 : +5V
5 : -

ASL 6-06-05PC-HE

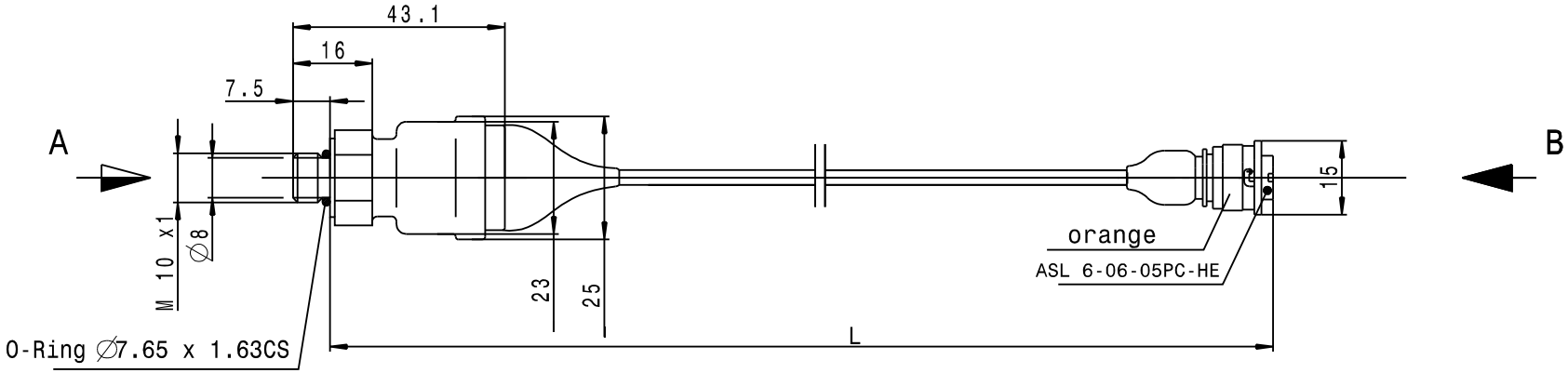

© Alle Rechte bei ROBERT BOSCH GMBH, auch für den Fall von Schutzrechtsanmeldungen. Jede Verfügungsbefugnis, wie Kopier- und Weitergaberecht, bei uns.

Weitere fremdspr. AZ

Bestell-Nr./ order-no.	L Länge [mm]		Druckbereich pressure range
F 01T A21 303	130 ... 950	.	0 - 10 bar (rel)

Nr.	Änderung	gez.	gültig	gepr
.	.	.	.	.

Nicht tol. Maße/ ± mm, ± °
ISO E
Maßstab 1:1 2:1
Gewicht .
Angebots-zeichnung

Nach außerhalb kein Umtausch/ subject to change without notice

Gr.St.		Datum/	Name/
.	gz/	08.08.05	Cr
	gp/	.	.
	gs/	.	.

Benennung/
Drucksensor 10 bar
press. sensor 10 bar

Orig. Original: BEG/MSD
DIN A3
CAD
ROBERT BOSCH GMBH STUTTGART
Nr./ F 01T A23 303
Blatt 1
. Bl/
Ers.f./. v..
Ers.d./. v..

F 01T A23 303

K/TDV 11.89ZTN U1012 (7.89)