© THIS DRAWING IS THE EXCLUSIVE PROPERTY OF ROBERT BOSCH GMBH. WITHOUT THEIR CONSENT IT MAY NOT BE REPRODUCED OR GIVEN TO THIRD PARTIES.

© Alle Rechte bei Robert Bosch GmbH, auch für den Fall von Schutzrechtsanmeldungen. Jede Verfügungsbefugnis, wie Kopier- und Weitergaberecht, bei uns.

Weit. fremdspr. Angebotszeichnungen
FURTHER FOREIGN LANGUAGE OFFER DWGS

A 261 209 856

Ansicht A
view

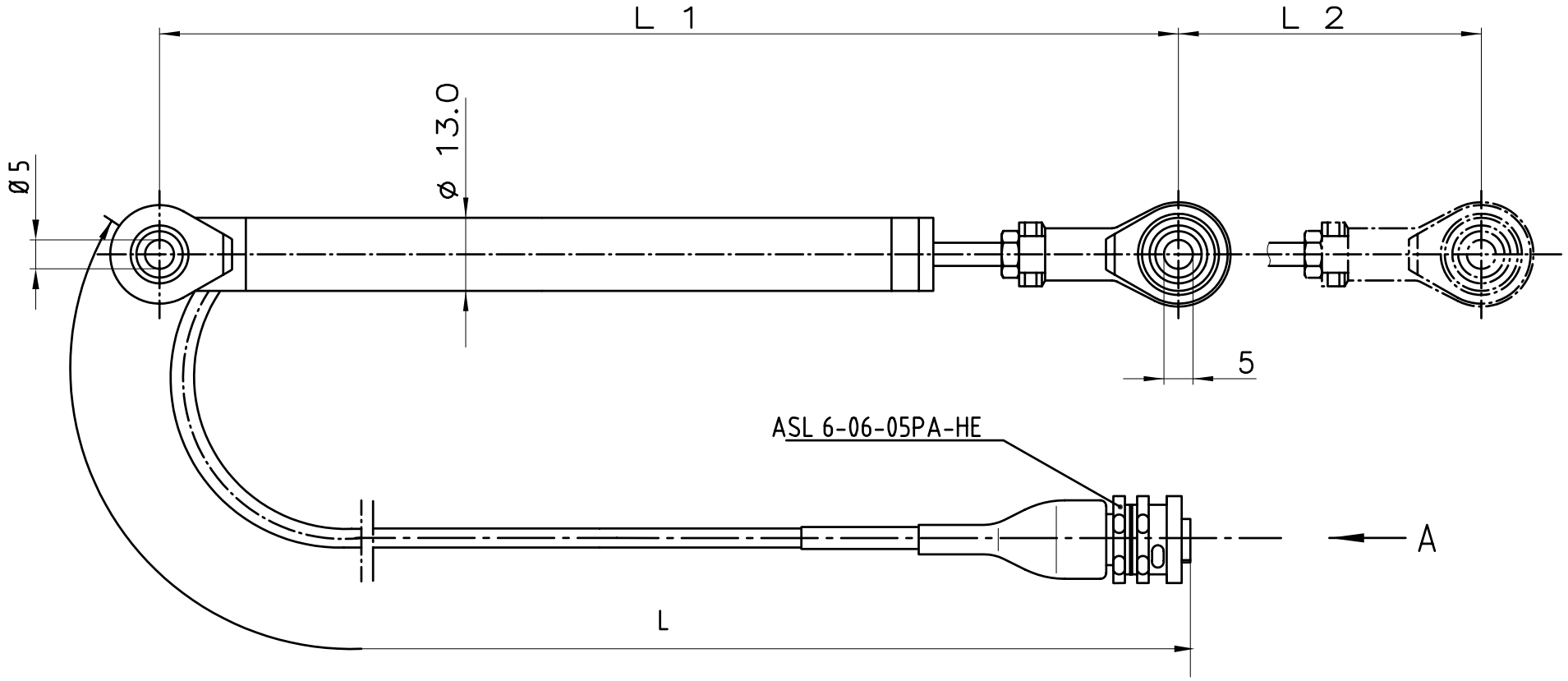

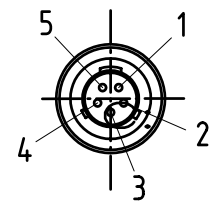

ASL 6-06-05PA-HE

1: Versorgungsspannung 5V
schwarzes Kabel

2: Masse
rotes Kabel

3: Signal
gelbes Kabel

4: frei
free

5: frei
free

Bestell – Nummer ORDER NUMBER	Länge L 1 length L 1	Meßbereich L 2 measuring range L2	Länge L length L
B 261 209 856 CA	223,6	75	200±5

Nr NO	Änderung REVISION	gez. DR.	gültig VALID	gepr CK.

Nach außerhalb kein Umtausch/ REV. DRAWING NOT DISTRIBUTED EXTERNALLY

Nicht tol. Maße
NON-TOL. DIMENSIONS
± mm, ±

ISO E

Maßstab SCALE 1 : 1

Gewicht WEIGHT

Angebots-zeichnung
OFFER DRAWING

Gr.St. VOLUME		Datum DATE	Name NAME
	gz/DR	27.08.07	Gr
	gp/CK		
	gs/APP		

Orig. Original K3/MSD

DIN A3

CAD

ROBERT BOSCH GMBH STUTTGART

Benennung/ DESIGNATION
Linearpotentiometer
linear potentiometer

Nr./NO. A 261 209 856

DE

Blatt SHEET 1 BI/SH

A 261 209 856

Ers.f./ SUPERS.NO

Ers.d./ SUPERS.BY.

K/TDV5, ZTN (10.92)