A 261 209 587

©THIS DRAWING IS THE EXCLUSIVE PROPERTY OF ROBERT BOSCH GMBH. WITHOUT THEIR CONSENT IT MAY NOT BE REPRODUCED OR GIVEN TO THIRD PARTIES.

©Alle Rechte bei Robert Bosch GmbH, auch fuer den Fall von Schutzrechtsanmeldungen. Jede Verfuegungsbefugnis, wie Kopier- und Weitergaberecht, bei uns.

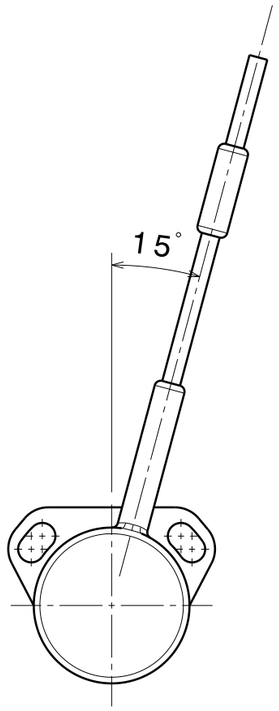

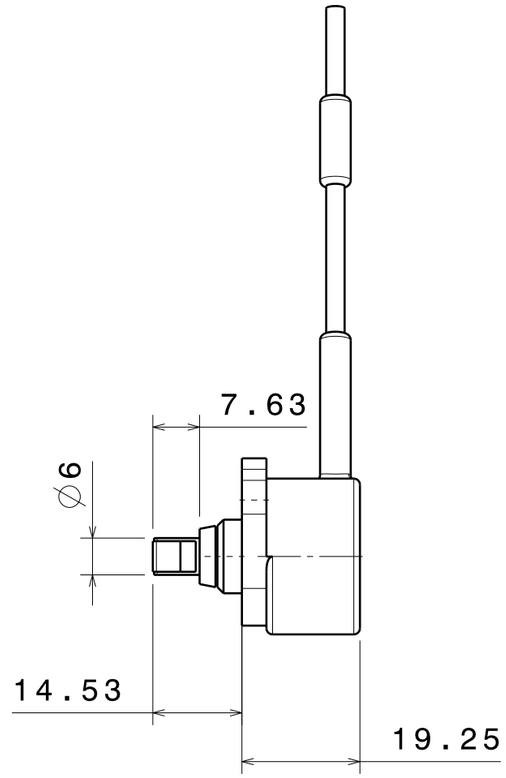

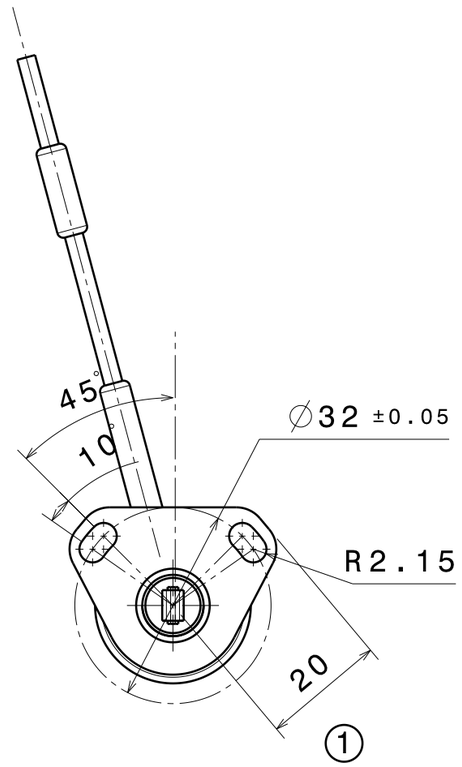

Stecker / connector

ASL 6-06-05PA-HE

1

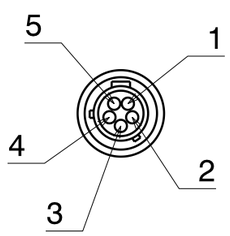

1: Spannungsversorgung
supply voltage
2: Masse
ground
3: Signal
signal
4: frei
free
5: frei
free

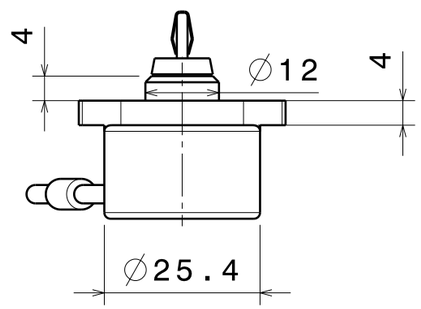

B 261 209 587	-	B 261 20...	1	Ergänzungen	Cr	05.11.04	-
Bestell-Nummer order number	Länge L length L [mm]	Stecker connector	Nr NO	Aenderung CHANGE	gez. DWN.	gueltig VALID	gepr CHK.

A 261 20...

Oberflaeche SURFACE schwarz eloxiert

ISO E

Massstab SCALE 1:1 - Gewicht WEIGHT -

Stoff/MAT'L aus/ FROM - Angebots-zeichnung OFFER DRAWING

	Datum/DATE	Name/NAME
gez/DWN	02.09.04	Cr
gep/CHK	-	-
ges/APP	-	-

Original: AS/MSD

Benennung/ TITLE
Drehwinkelgeber
rotary potentionmeter

BOSCH

Nr./ NO. A 261 209 587 de/en Blatt SHEET - - Bl/SH

Ers.f./REPLACES - Ers.d./REPLACE.BY -

Weitere fremdspr. Zeichnungen FURTHER FOREIGN LANGUAGE DWGS

OBSERVE INSTRUCTIONS FOR FILLING OUT N12A D11/1