Lfd. Nr.	Benennung	Stoff	MB-Nr.
1	Becher	Edelstahl	---
2	Geberkopf Umspritzung Stecker	PA 66 GF35 DBL 5403 (6.69)	---
3	O - Ring		1 230 210 027 C 232000827 A siehe A 022 997 25 48 KZ s.Tab. A 009 997 79 48
4	Steckzungen	verzinnt 5...10µm	---
5	Buchse	Edelstahl	---

A 232 090 362-001

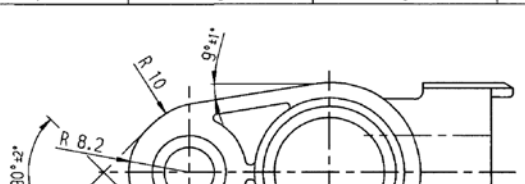

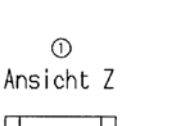

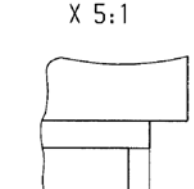

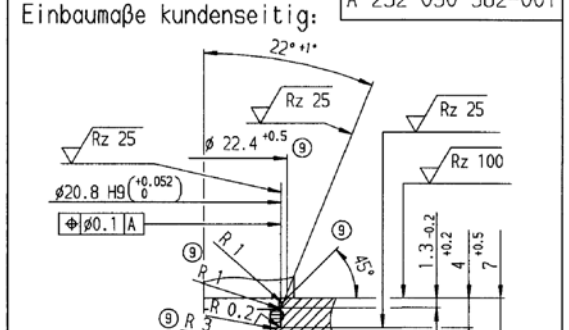

Hinweis:

Phasengeber darf erst unmittelbar vor der Montage in das Fahrzeug oder vor Einbau in die Prüfvorrichtung aus der Verpackung gezogen werden. Montage des Phasengebers erfolgt durch Eindrücken (nicht Schlagen). Gegenstecker mit Stahlzusatzfeder. Je nach Schwingbeschleunigungsanforderung Kontakte mit Edelmetalloberfläche (Au) notwendig, auch Gegenstecker.

Einbauempfehlung:

Befestigung mit partiell mikroverkapselter Zylinderschraube M6x.. DIN 912-8.8
Anziehdrehmoment 8 ± 0.5Nm
Dichtring vor Montage mit Fett auf Mineralölbasis einfetten.

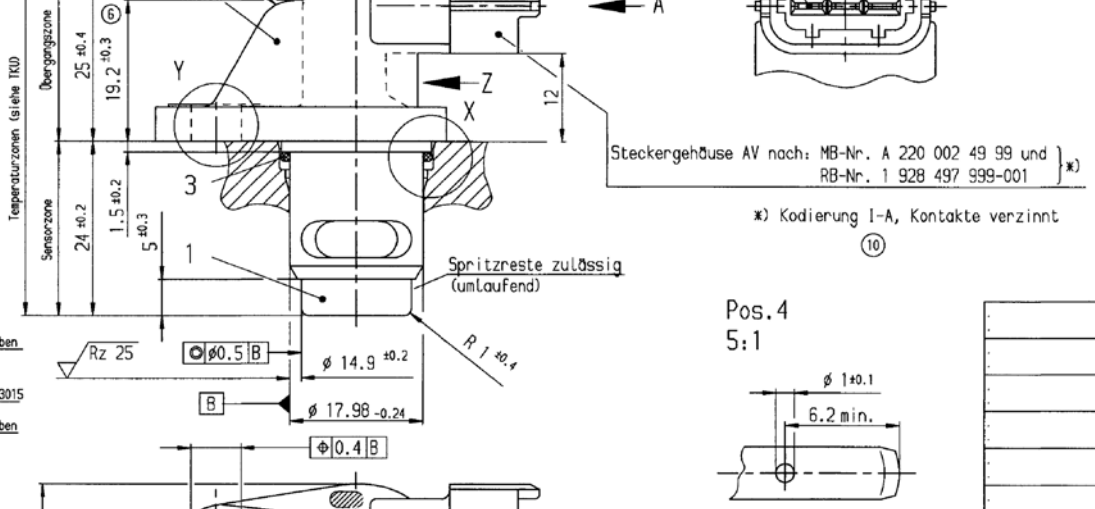

*) Kodierung I-A, Kontakte verzinnt

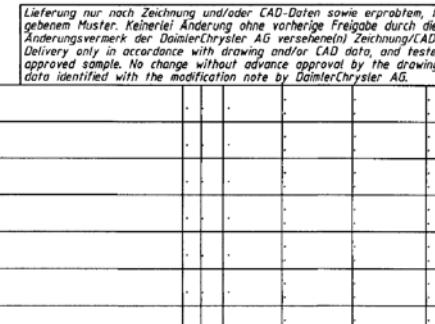

Beschriftung:

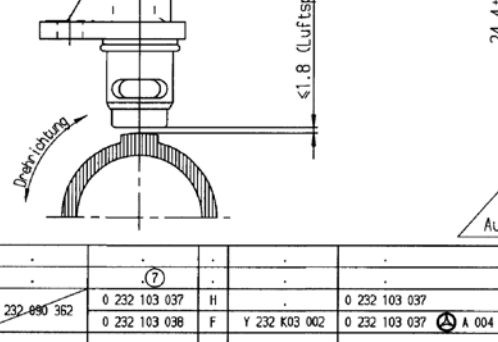

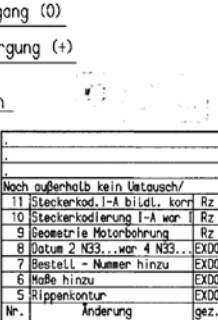

Auf beiden Seiten sowie im Innenbereich Überspritzung zulässig

Entw.-Zng.	Best.-Nr.	H/F	Datenblatt (TKU)	Beschriftung des Sensors	Typ
B 232 090 362	0 232 103 037	H	.	0 232 103 037	P6 3.5
	0 232 103 038	F	Y 232 K03 002	0 232 103 037 A 004 153 69 28	

Änderungsindex / Planquadrat / Änderungsbeschreibung State of revision / Grid square / Revision text	CAD	ZGS	Auftr.-Nr. Order no.	Bearb./Auth. Datum/Date	Prüf./Check. Datum/Date	Norm/Stand. Datum/Date
Lf.Änd./Supp.rev.	Gewicht (kg) / Weight		CAD, ZGS, ED-KB, Auftr.-Nr./Order no.			
Prüfer/Checker	Datum/Date	Norm/Standard	Datum/Date	Abt./Dept.	Name	Datum/Date
DaimlerChrysler Benennung/Title						
DaimlerChrysler Sach-Nr./Basic number			System	Format A	Blatt/Sheet 1/1	

Lieferung nur nach Zeichnung und/oder CAD-Daten sowie erprobtem, freigegebenem Muster. Keinerlei Änderung ohne vorherige Freigabe durch die mit Änderungsvermerk der DaimlerChrysler AG versehene(n) Zeichnung/CAD-Daten. Delivery only in accordance with drawing and/or CAD data, and tested and approved sample. No change without advance approval by the drawing/CAD data identified with the modification note by DaimlerChrysler AG.

Nicht tol. Maße ± 0.5 mm, ± 1° ISO E

Maßstab 2:1 5:1, 1:1 Gewicht ca.30g

Angebots-zeichnung

Noch außerhalb kein Tatausch/

Nr.	Änderung	gez.	gültig	gepr
11	Steckerkod. I-A bildl. korr	Rz	05.09.00	RZ
10	Steckerkodierung I-A war I	Rz	31.08.00	RZ
9	Geometrie Motorbohrung	Rz	31.08.00	RZ
8	Datum 2 N33...war 4 N33...	EXD0	05.07.00	Rz
7	Bestell - Nummer hinzu	EXD0	07.12.99	RZ
6	Maße hinzu	EXD0	07.12.99	RZ
5	Rippenkontur	EXD0	25.11.99	RZ

A 232 090 362-001

Gr.St.		Datum/	Name/
	gz/	09.07.99	BKW
	gp/	15.07.99	RZ
	gs/	16.07.99	WAL

Orig. Original: K1-Si/ECS

DIN A2 CAD

ROBERT BOSCH GMBH STUTTGART

Benennung/ Phasengeber

Nr./ A 232 090 362-001 D Blatt 1 BL/

Ers.f./ A 232 090 335-001 Ers.d./