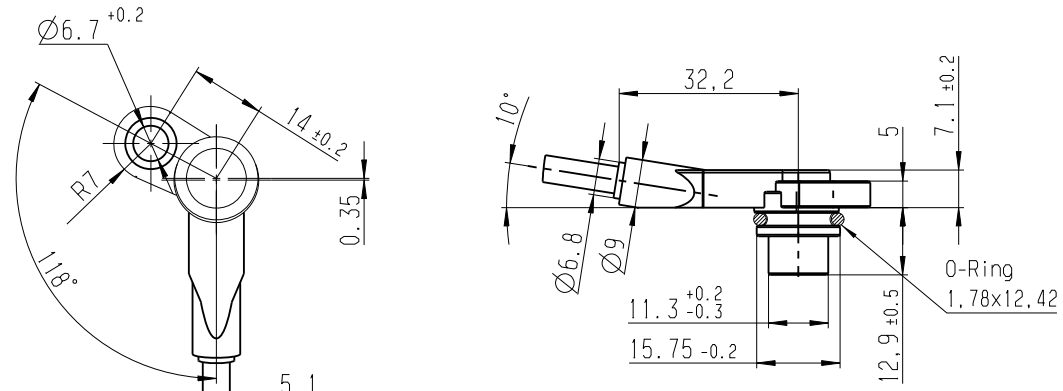

Einbauvorschrift
Mounting requirement

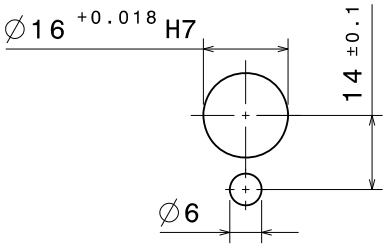

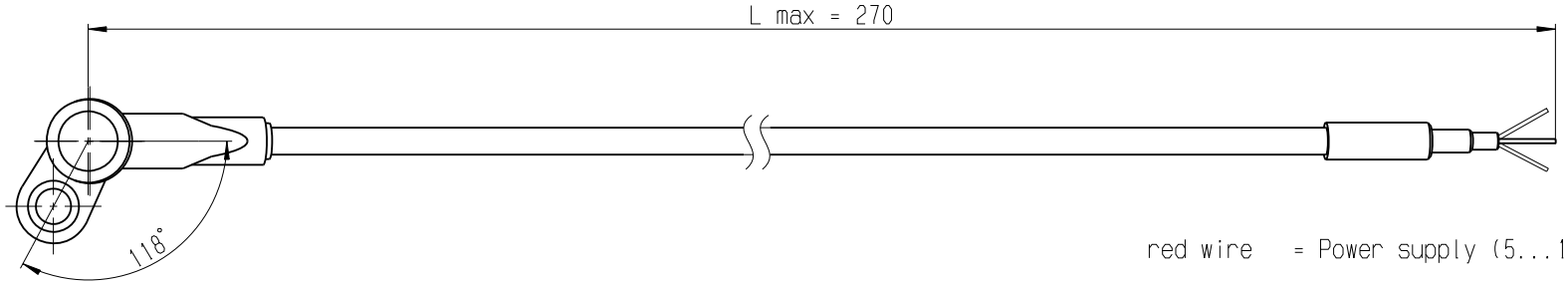

red wire = Power supply (5...18v)

green wire = Signal

black wire = Ground

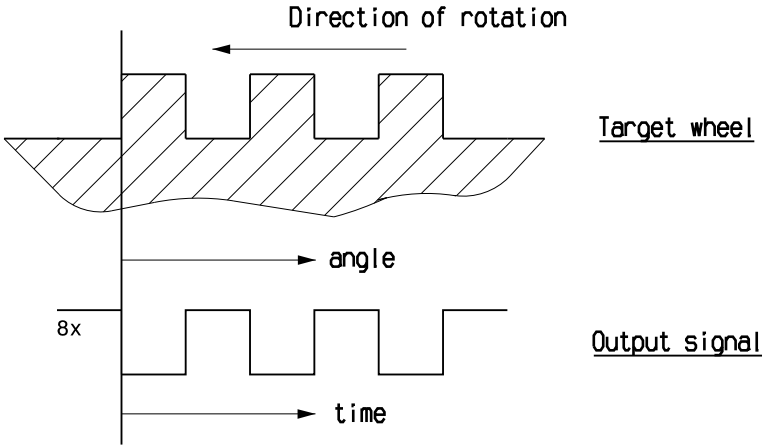

Surf.roughn. N12A D53:2003-08
Rauheitsang.: N12A D53/1:2003-08

Edges: DIN ISO 13715: 2000-12
Kanten:

Metr. ISO Metr. ISO	w/o surface ohne Oberfl.	with surface mit Oberfl.
Ext. thread Aussengew.	.	.
Int. thread Innengew.	.	.

Non-toleranced dimensions
Nicht tolerierte Masse

>0,2 ...0,5	>0,5 ...3	>3 ...6	>6 ...30	>30 ..120	>120
±0,1	±0,1	±0,1	±0,2	±0,3	±0,5

Radii, chamfers
Rundungen, Fasen

±0,1	±0,2	±0,5	±1	±2	±4

Angles, dim. of the shorter side
Winkel, Masse der kuerzeren Schenkel

...10	> 10 ...50	> 50 ...120	> 120 ...400	> 400
±1°	±30'	±20'	±10'	±5'

Tolerances of form and position
Form- und Lagetoleranzen
DIN ISO 2768-2-H:1991-04
(N13 B92/1: 2000-03)

ISO lim. of size
ISO-Grenzmasse

Size over to Mass ueber bis	Tol. class Toleranz-klasse	Lim. deviations Grenz-abmasse
.	.	. .
.	.	. .
.	.	. .

Ind.	Change/Aend.	YYYYMMDD	Drawn/Gez.	Checked/Gepr.	Releas./Freig.	BWN	Resp. dept./Verantw.Abt.	Add. info./Zus. Info.
01	Erstellung	20100219	FzF	SgW	.	.	WzP	.

Treatment -- / Behandlung --
Missed details/Fehlende Angaben --
Size/Gst. --
Mat./Stoff --
From/Aus --

Lang./Spr. en/de
Wght./Gew. --
Crit. P. --
Scale/M.stab 1 : 1
MNR --
Mat.meets/Stoffe s. N2580-1
Syst. CAT

BOSCH

Hall effect Speed Sensor Mini-HA-P sealed
Mini HA-P sealed

Sheet/Bl. 1/1
Doc.type .
F02U V00 570-01
DP/TD .
Ind. .
Format A3
Repl. for .
Repl. by .

© Robert Bosch GmbH. Alle Rechte vorbehalten, auch bzgl. jeder Verfügung, Verwertung, Reproduktion, Bearbeitung, Weitergabe sowie für den Fall von Schutzrechtsanmeldungen.

© Robert Bosch GmbH. All rights reserved, also regarding any disposal, exploitation, reproduction, editing, distribution, as well as in the event of applications for industrial property rights.

BU21V002