F 01T A23 209

©THIS DRAWING IS THE EXCLUSIVE PROPERTY OF ROBERT BOSCH GMBH. WITHOUT THEIR CONSENT IT MAY NOT BE REPRODUCED OR GIVEN TO THIRD PARTIES.

©Alle Rechte bei Robert Bosch GmbH, auch fuer den Fall von Schutzrechtsanmeldungen. Jede Verfuegungsbefugnis, wie Kopier- und Weitergaberecht, bei uns.

Weit. fremdspr. Angebotszeichnungen
FURTHER FOREIGN LANGUAGE OFFER DWGS

Optical chart

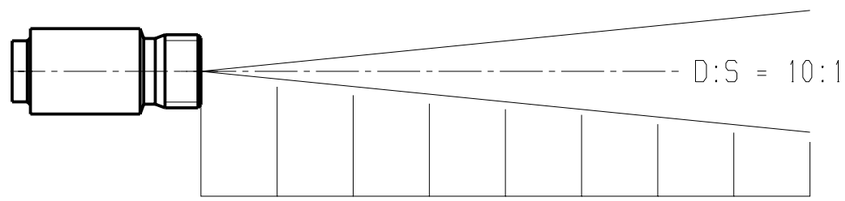

spotdiameter	S	7	10	20	30	40	50	60	70	80 (mm)
distance to object	D	0	100	200	300	400	500	600	700	800(mm)

Ansicht A
view

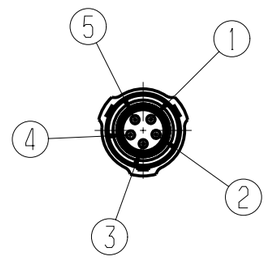

ASL 6-06-05PN-HE

1: Vesorgungsspannung 5-28V
supply voltage 5-28V
2: Masse
ground
3: Signal out
signal out
4: Programm
program
5: Schirm
screen

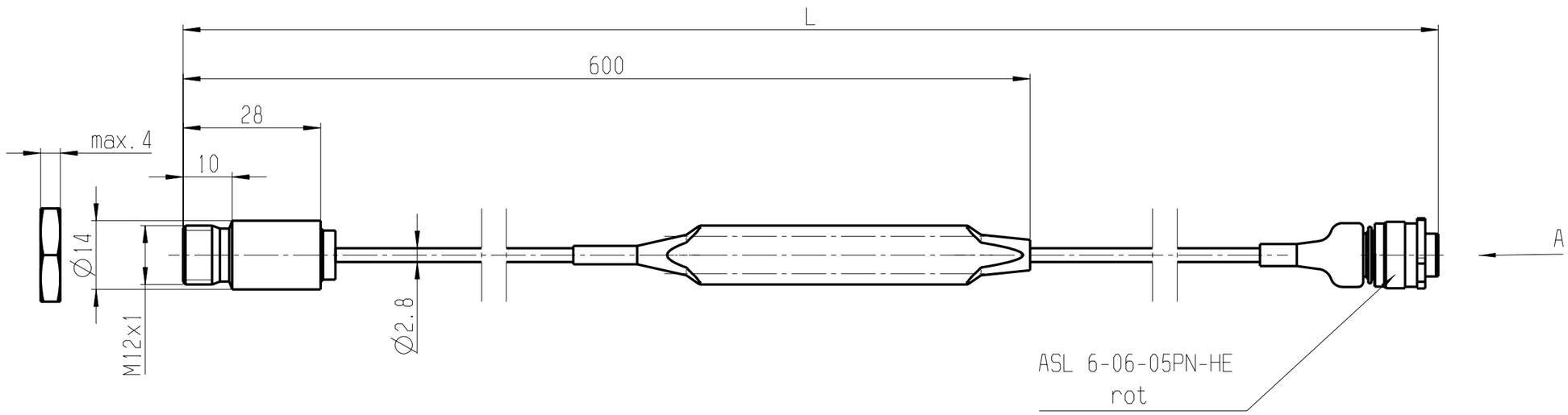

-	-	-	-	-	-				
F 01T A21 209	70 ... 100cm	0 ... 160°C	-	-	-	-	-		
Bestell - Nummer ORDER NUMBER	Länge L LENGTH L	Temperaturbereich °C TEMPERATUR RANGE °C	Nr NO	Aenderung CHANGE	gez. DWN.	gueltig VALID	gepr CHK.		

-
-
Dokumentenart/ DOCUMENT TYPE AGZ
-

Nicht tol. Masse
NON TOLERANCED DIMENSIONS
± - mm, ± - °

ISO E

Gr. St. VOLUME		Datum/DATE	Name/NAME
-	gez/DWN	11.06.2007	Cr
	gep/CHK	-	-
	ges/APP	-	-

Original: BEG/MSD

DIN A3

CAT

BOSCH

Massstab SCALE 1:1 -

Gewicht WEIGHT -

Angebots-zeichnung

OFFER DRAWING

Benennung/ TITLE

Infrarottemperatursensor TI-16-s

Nr./ NO. F 01T A23 209

de/en

Blatt SHEET 1 - Bl/SH

Ers.f./REPLACES - -

Ers.d./REPLAC.BY - -

OBSERVE INSTRUCTIONS FOR FILLING OUT N12A D11/1