© Robert Bosch GmbH. All rights reserved, also regarding any disposal, exploitation, reproduction, editing, distribution, as well as in the event of applications for industrial property rights.

© Robert Bosch GmbH. Alle Rechte vorbehalten, auch bzgl. jeder Verfügung, Verwertung, Reproduktion, Bearbeitung, Weitergabe sowie für den Fall von Schutzrechtsanmeldungen.

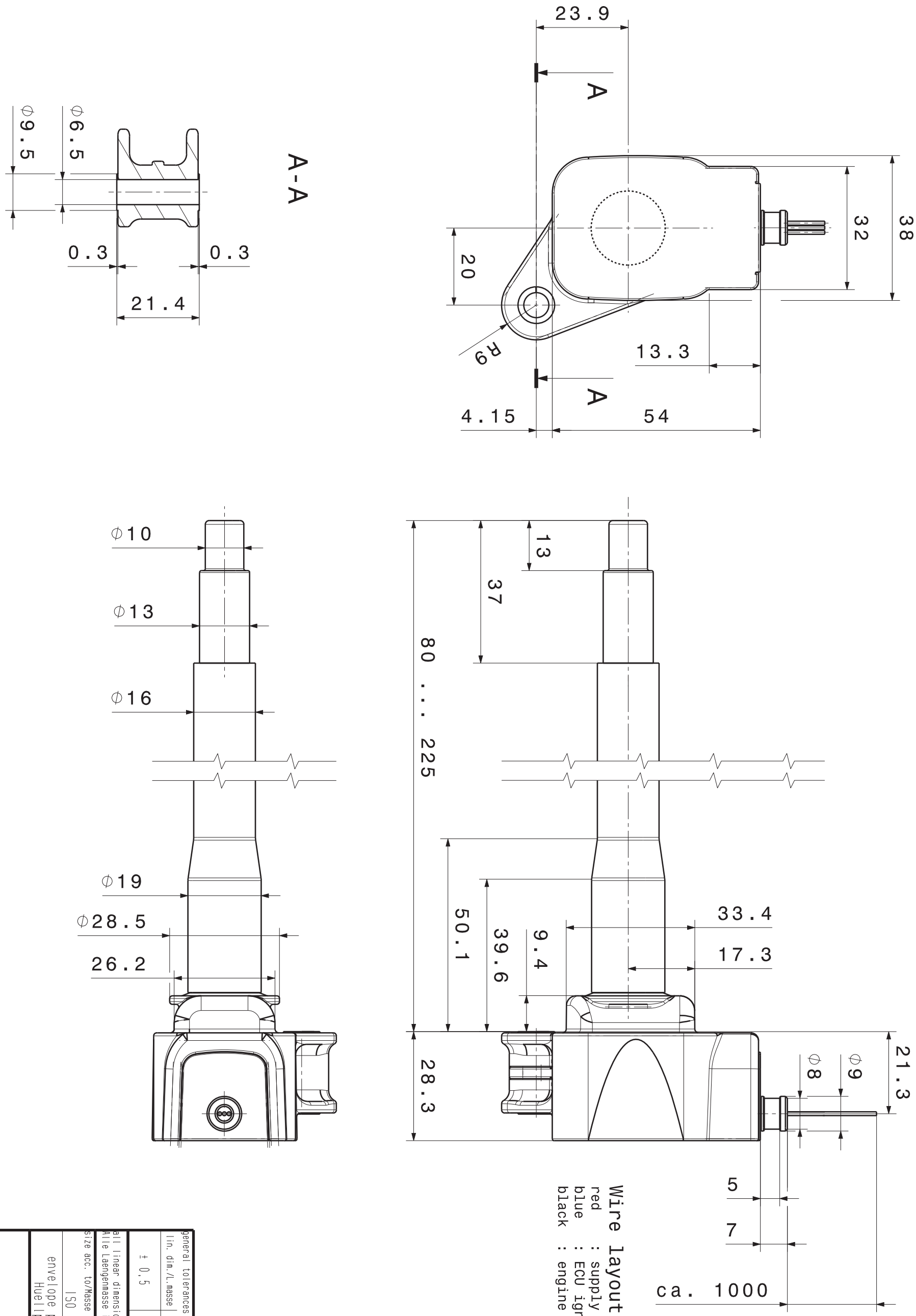

01	Erstellung	20150217	SgW	LrH	WzP	6720	BEG/MSD-P
Ind.	Change/Aend.	YYYYMMDD	Drawn/Gez.	Checked/Gepr.	Releas./Freig.	BWN	Resp. dept./Verantw.Abt.

Lang./Spr. en/de | Syst. CAT | Wght./Gew. 270 g | Scale/M.stab 1:1

BOSCH

OFFER DRAWING
ANGEBOTSZEICHN.

Ignition Coil
Zuendspule

Doc. type AGZ | F 02U V01 368-01

Repl. for | Repl. by | DP/TD | Ind. | Format A3 | Sheet/Bl. 1/1

Add. info./Zus. Info.

general tolerances for/Allgemeintoleranzen fuer

lin. dim./L.masse	radii/Radien	angles/Winkel
± 0,5	± 0,5	± 1°

all linear dimensions in/
Alle Laengenmasse in mm

size acc. to/Masse nach
ISO 14405-1:2010-12

envelope principle /
Huellprinzip

E